rzut przyziemia

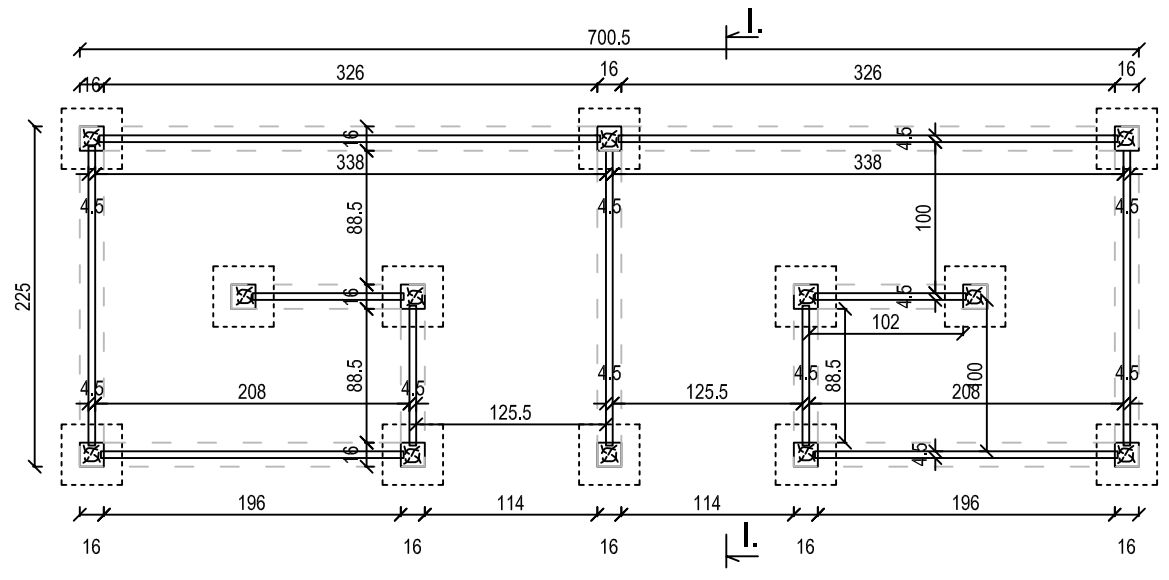

rzut fundamentów

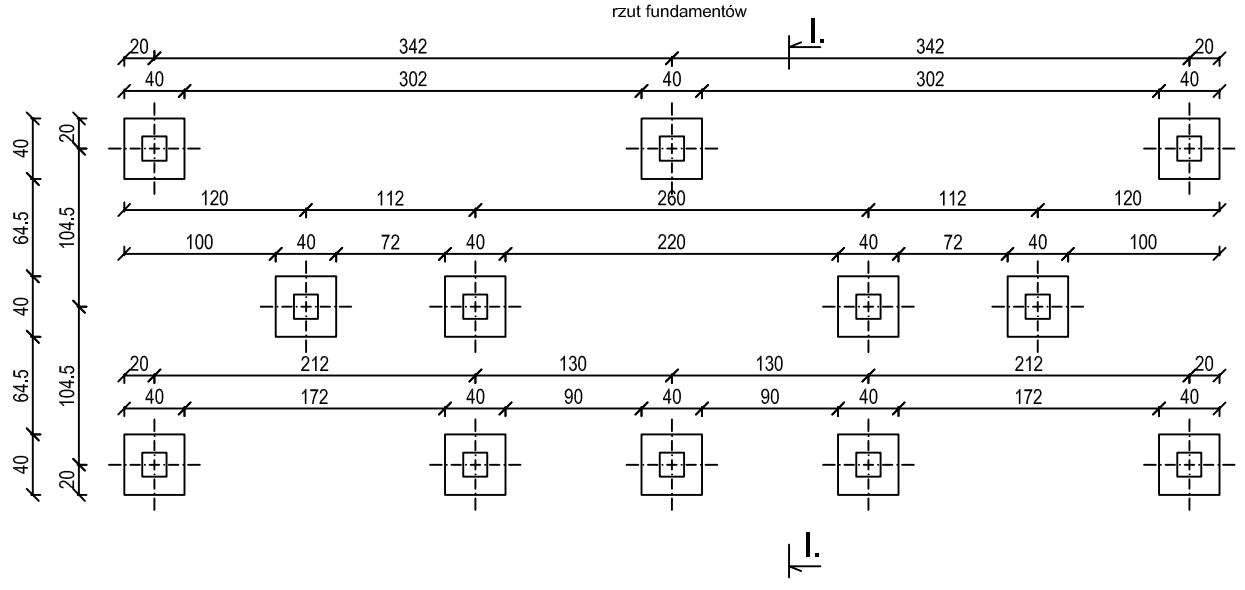

przekrój I-I

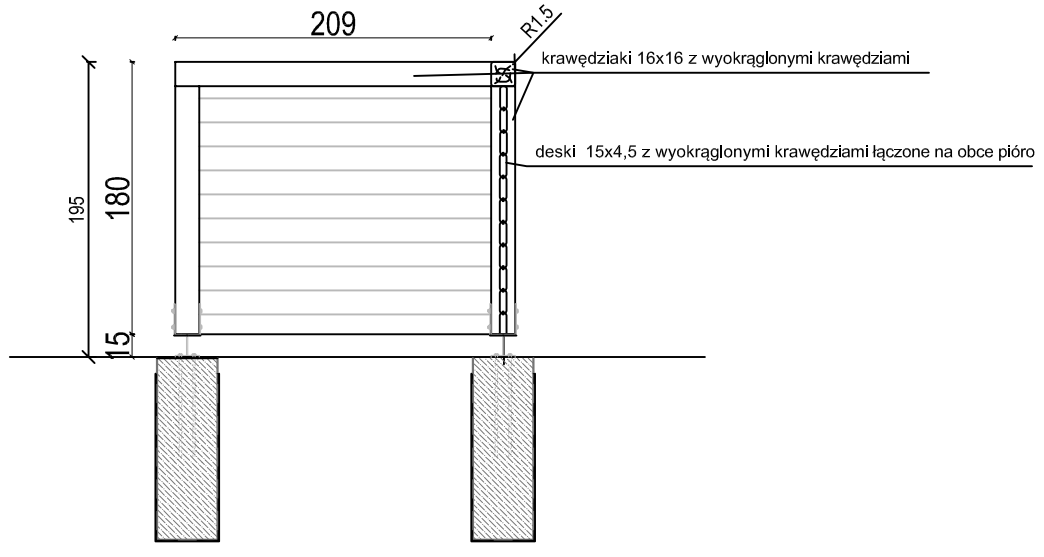

widok od frontu

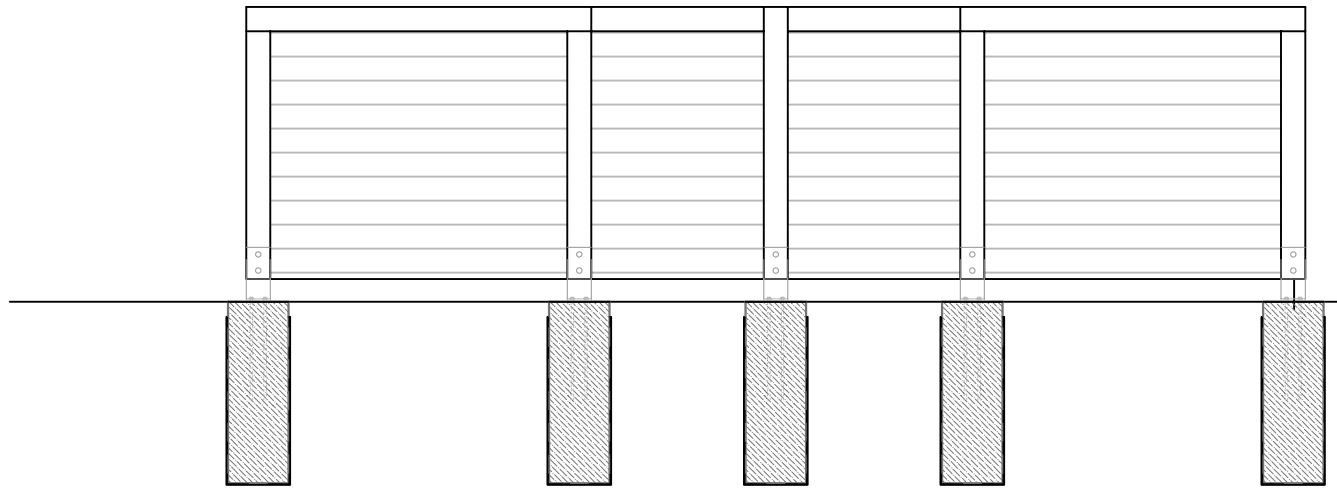

widok od tyłu

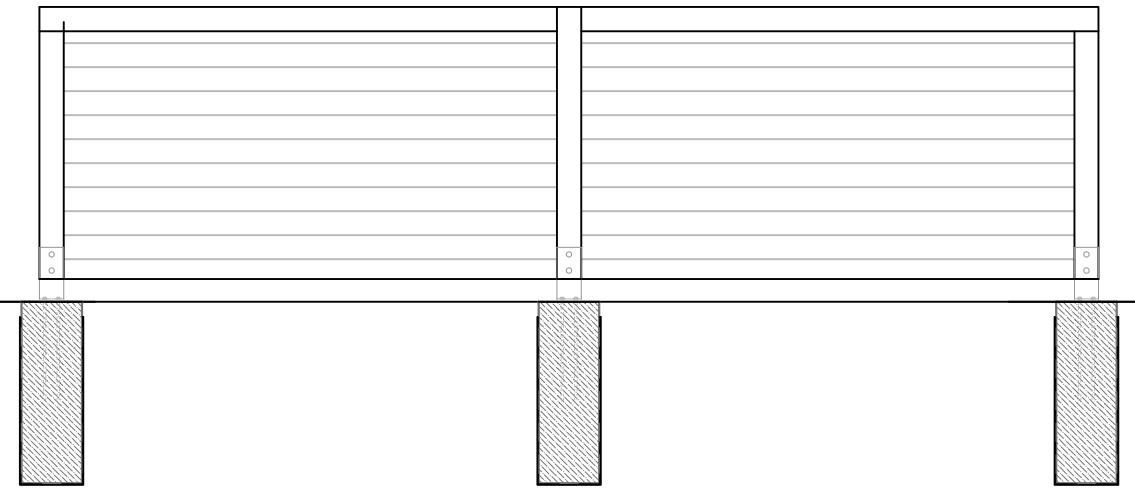

widok z boku

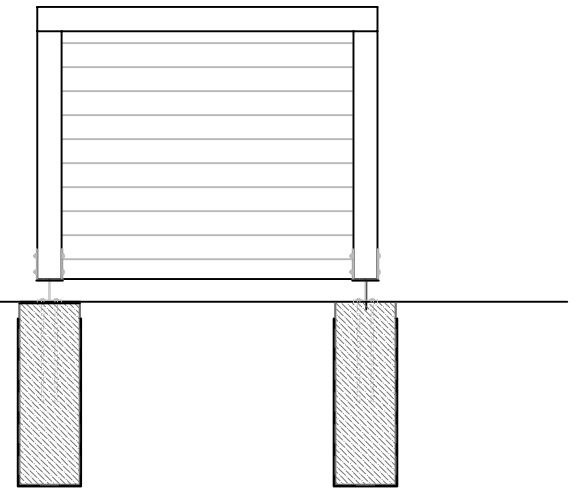

MULTIPROJEKT
Pracownia Projektowa "Multiprojekt" Grzegorz Furlepa
Radziejów 39A
23-440 Frampol

nazwa rysunku	Altana	rys. nr : 9
nazwa projektu	***Utworzenie kąpieliska wraz z budową pomostu w miejscowości Kulików.***	skala 1:50
adres inwestycji	Obr. Kulików, gm. Sułów	
inwestor:	Gmina Sułów; Sułów 63; 22-448 Sułów	data: maj 2022
rodzaj i stadium dokumentacji:	**Projekt techniczny**	

kontakt:
tel: 601 294 665
e-mail: pwmultiprojekt@o2.pl

branża	funkcja:	imię i nazwisko	nr uprawnień	podpis
Konstrukcyjna	projektant:	mgr inż. Grzegorz Furlepa	LUB/ 0112/POOK/13 LUB/0012/PWOD/14	

NINIEJSZE OPRACOWANIE CHRONI USTAWA O PRAWIE AUTORSKIM. KOPIOWANIE I POWIELANIE BEZ ZGODY AUTORA JEST ZABRONIONE
(DZ. U. NR 24, poz. 83, art.1 p.2 z dnia 23. 02. 1994)